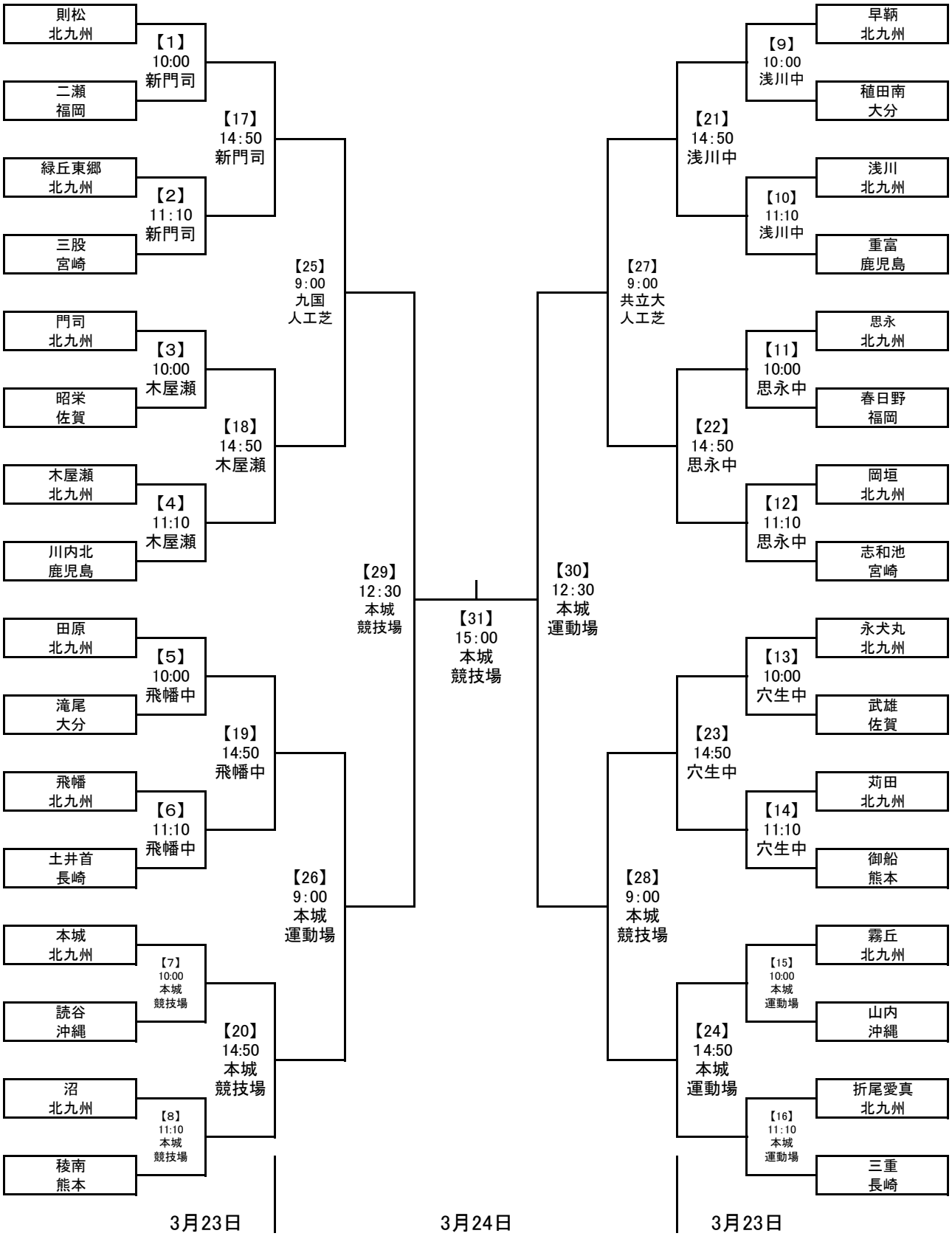2019 北九州カップ　sponsored by スポナビ
第26回　中学生親善サッカー大会